GRUPO EPIMASTER

RÉFÉRENCE	DESCRIPTION
6009	DOUCHE D'URGENCE
ACIER INOXYDABLE	SUR PIED ET ACTIONNEMENT MANUEL

La structure est un tube en acier inoxydable.

Tête de douche de 220mm de diamètre en acier inoxydable type diluvien avec réducteur de pression produisant une cloche d'eau de 500mm.

Actionnement de la douche grâce au levier manuel en acier inoxydable, avec signalisation et instructions incorporées et vanne à boisseau sphérique en acier inoxydable.

DOUCHE ET LAVE YEUX EVOLUTION

FABRICADO EN ESPAÑA MADE IN SPAIN

CARACTERISTIQUES DE FONCTIONNEMENT

FLUX DE DOUCHE D'URGENCE
(valeurs respectant la norme)

76 litres par minute pendant 15 minutes

LES RECOMMANDATIONS DU FABRICANT
La pression de travail doit être comprise entre 1,5 bar à 5,0 bar mesurée à l'entrée de l´equipement.
L'alimentation doit être de l'eau potable, dans la mesure du possible, sinon éviter l'eau contaminée suite au processus de production

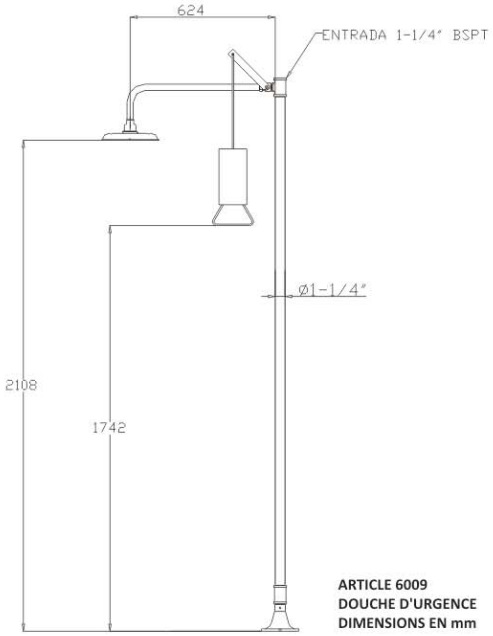

ARTICLE 6009
DOUCHE D'URGENCE
DIMENSIONS EN mm

NF-EN — RESPECTE TOUTES LES CONDITIONS DE NF-EN 15154

ANSI — RESPECTE TOUTES LES CONDITIONS DE ANSI Z358.1

DIN — RESPECTE TOUTES LES CONDITIONS DE DIN12.899

epitécnica® Protección Humana

Rev. 01 DATE: 01/10/2015